Alpenföhn®

Ventilateur 140mm
Wing Boost 3

Aérodynamique
optimisé Ailettes

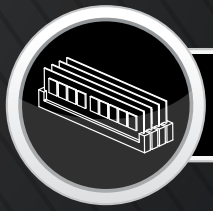

100% RAM
compatibilité

BROCKEN 3

MULTI-SOCKET CPU COOLER

Wing Boost 3!

Le ventilateur PWM 140 mm, descendant direct de la nouvelle lignée des Wing-Boost-3, est fourni avec le matériel et se charge de fournir le flux d'air nécessaire. Grâce au positionnement de ses hélices directrices par rapport à l'orientation du flux d'air, nous sommes parvenus à diminuer non seulement les émissions sonores du ventilateur, mais également la formation de tourbillons d'air au niveau de la base de l'élément de refroidissement. Le résultat : un ventilateur d'une performance exceptionnelle affichant une réduction visible de la vitesse de rotation par rapport à d'autres modèles.

WING BOOST 3

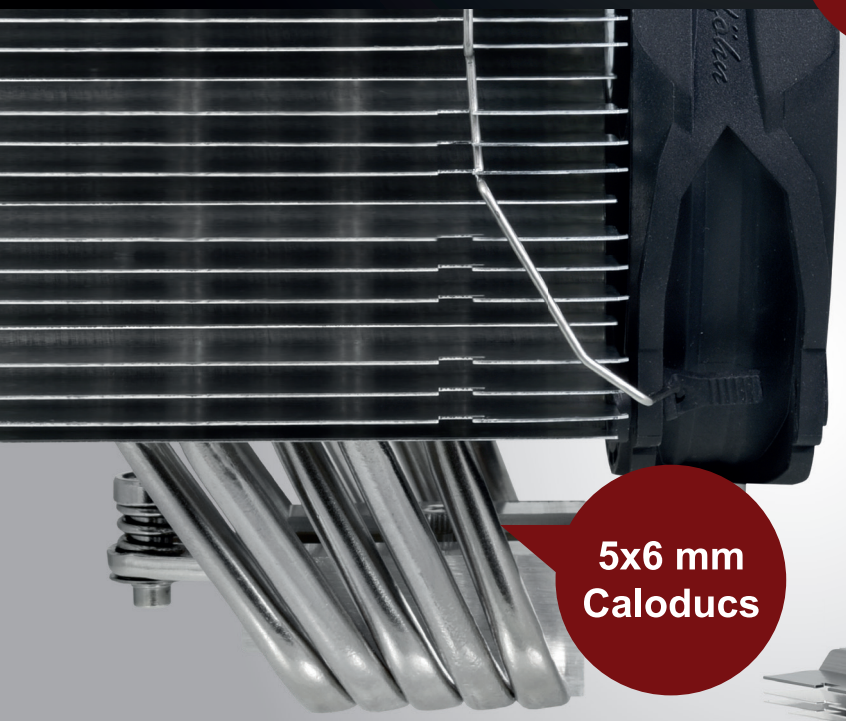

5x6 mm Caloducs

High-End Caloducs

5 caloducs hautement performants propulsent de manière rapide et efficace la chaleur dégagée par le processeur contre le radiateur double du dissipateur.

Compatibilité

- Socles LGA 2011/v3
- Socles LGA 2011
- Socles LGA *115X
- Socles LGA *1200
- Socles LGA *1366
- Socles LGA *2066
- Socles LGA *775
- Socles LGA *AM4
- Socles LGA *AM3(+)
- Socles LGA *AM3
- Socles LGA *AM2(+)
- Socles LGA *AM2
- Socles LGA *FM1

***100% RAM compatibilité**

Refroidisseur Specifications

Nom du produit:	Brocken 3
Dimensions:	146 x 125 x 165 mm
Perte de puissance:	220W TDP
Ailettes:	Aluminum
Embase de refroidisseur:	Gapless HDC
Caloducs:	5 x 6 mm Caloducs
Poids:	ca. 850 g (incl. ventilateur)

Ventilateur Specifications

Dimensions:	140 x 140 x 25 mm
Vitesse de rotation:	400 - 1050 rpm
Roulement:	Fluid Dynamic Roulement
Tension:	12 V/DC
Débit d'air:	103 m³/h
Èmission de bruit:	22 dB(A)
Connexion:	4-Pin
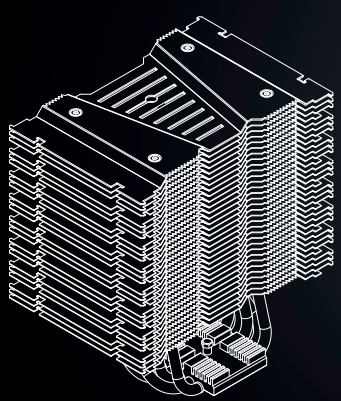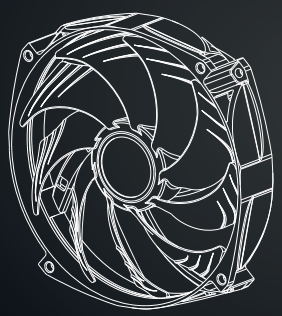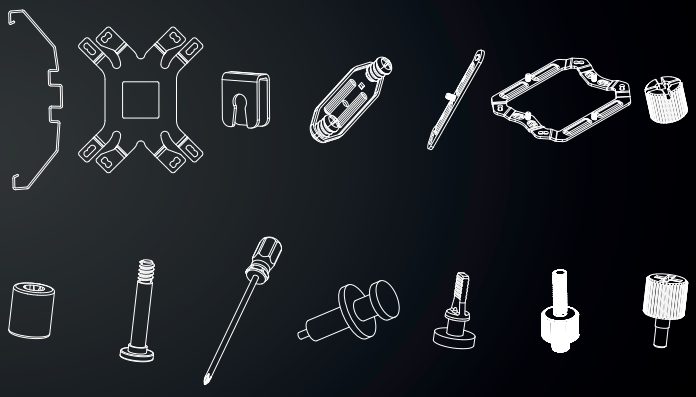
Contenu de la livraison