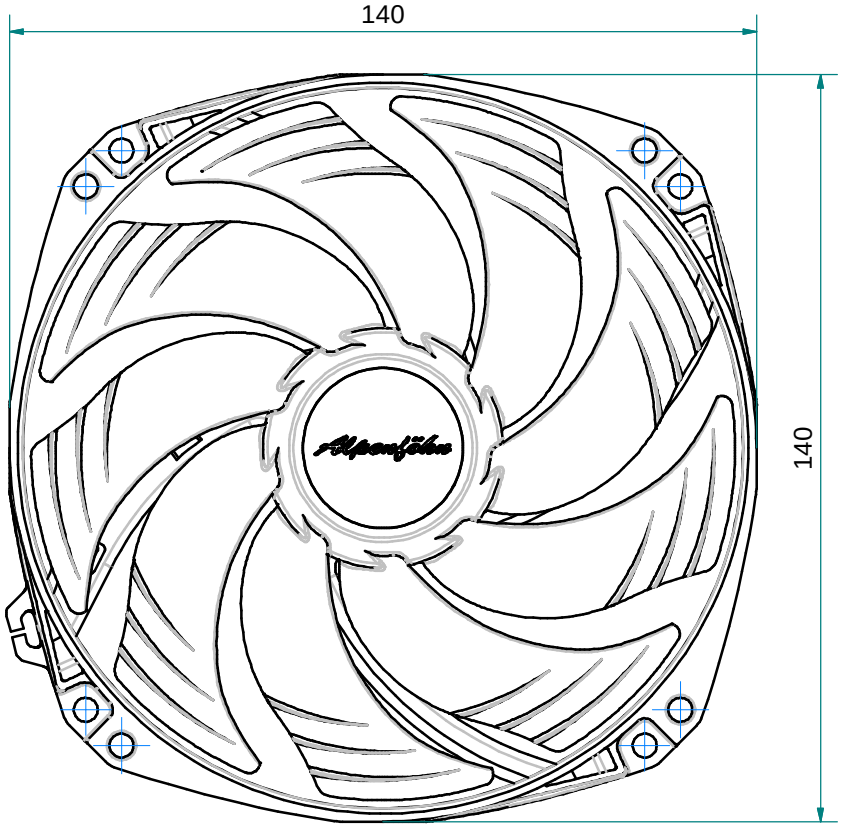
140
140

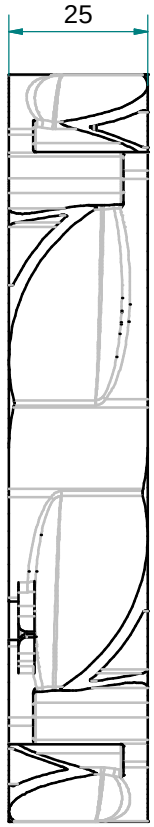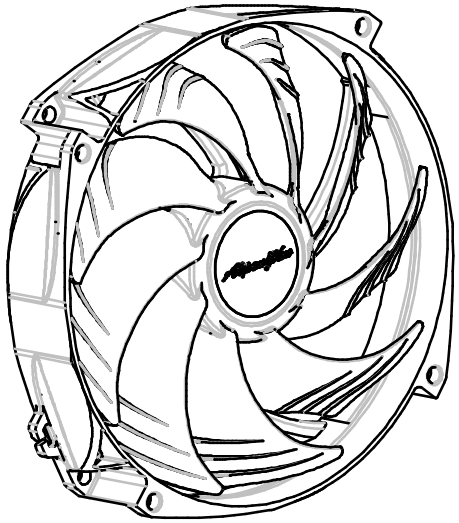
25