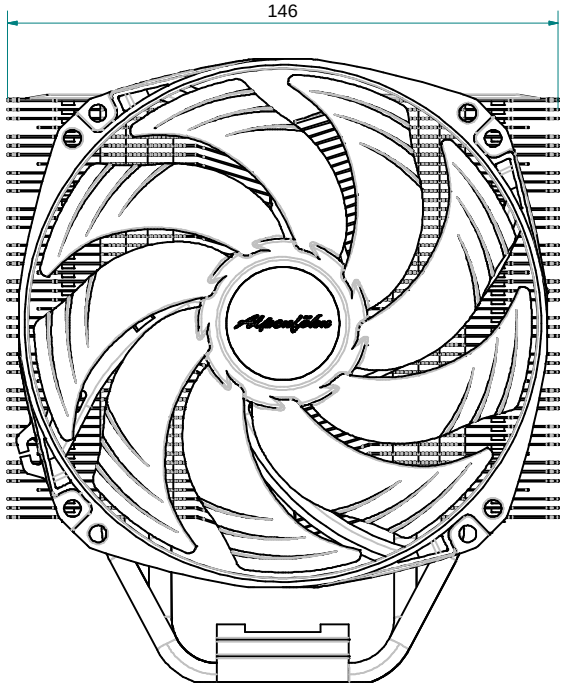
146

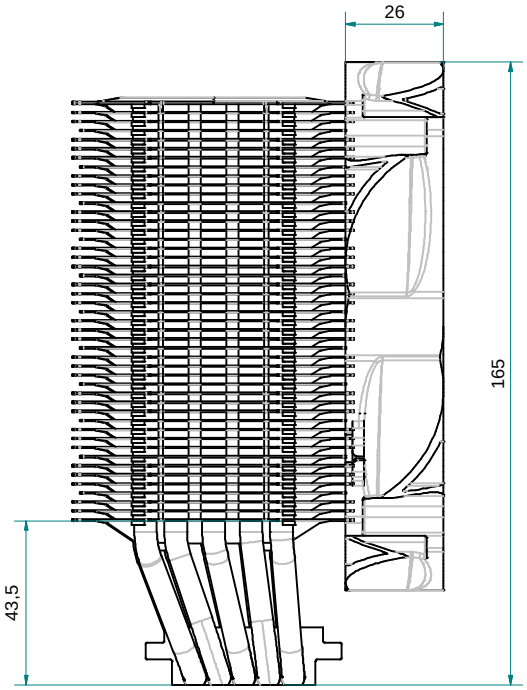
26
165
43,5

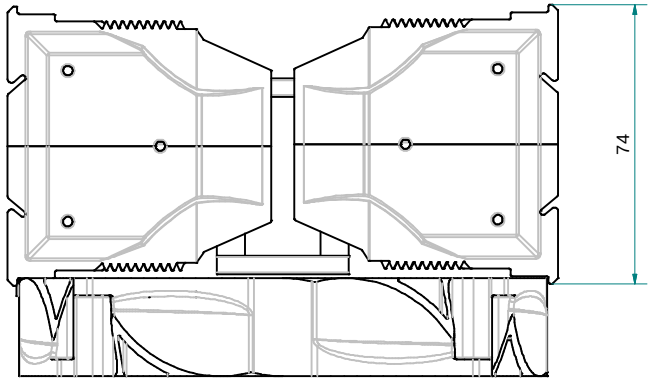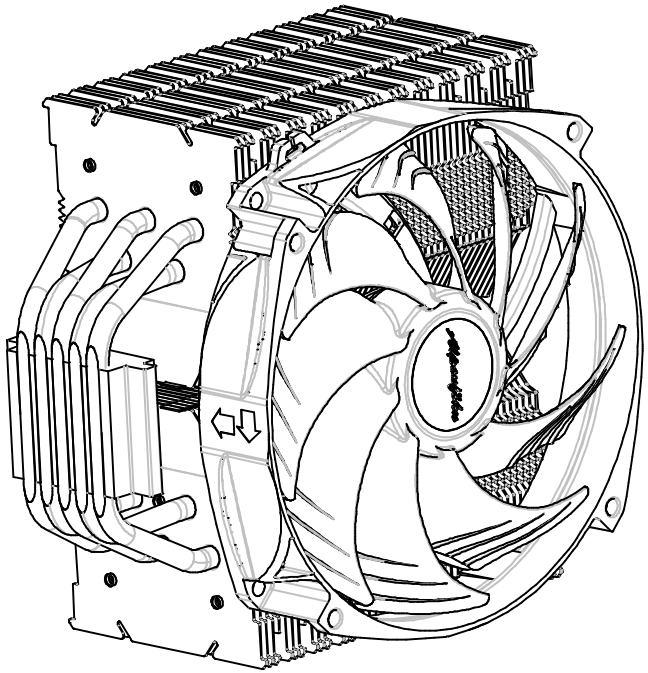
74